ASA DE CARTÓN PARA ENVASES TIPO TETRA BRIK

OBJETO DE LA INVENCIÓN

La presente invención se refiere a un asa de cartón para envases tipo Tetra Brik, destinada a facilitar el agarre, transporte y manipulación de este tipo de envases, especialmente aquellos que contienen líquidos como leche, zumos, agua u otras bebidas. La invención se encuadra dentro del ámbito de los accesorios y elementos auxiliares para envases, proponiendo una solución sencilla, económica y reciclable.

CAMPO DE LA TÉCNICA

La invención pertenece al campo técnico de los envases y embalajes, y más concretamente a los dispositivos de agarre o asas aplicables a envases de cartón multicapa del tipo Tetra Brik.

ESTADO DE LA TÉCNICA

En el estado de la técnica se conocen diversas soluciones destinadas a facilitar el transporte de envases de cartón mediante asas formadas por troquelado y plegado del propio material. Así, documentos como EP 0970894 A1, WO 2002/055393 A1, EP 1611025 B1 o US 2017/0137165 A1 describen envases o carriers de cartón provistos de asas integradas, generalmente configuradas como correas o aberturas practicadas en paneles superiores, frecuentemente reforzadas mediante doble capa, aletas o solapes.

Asimismo, se conocen antecedentes aplicados específicamente a envases tipo Tetra Brik, como ES 2176097 A1/B1 o DE 3326658 A1, que proponen asas añadidas o adheridas al envase, si bien dichas soluciones no están realizadas íntegramente en cartón o requieren piezas adicionales.

No obstante, ninguno de los documentos analizados divulga de manera directa y clara un asa realizada íntegramente en cartón, aplicable a un envase unitario tipo Tetra Brik, que pueda acoplarse o integrarse de forma sencilla sin interferir con los pliegues superiores del envase y con refuerzos específicos para evitar el desgarro del material, tal como propone la presente invención.

PROBLEMA TÉCNICO QUE RESUELVE LA INVENCIÓN

El problema técnico que resuelve la presente invención consiste en proporcionar un asa funcional para envases tipo Tetra Brik que:

- facilite el transporte manual del envase,

- mejore la ergonomía del agarre,
- no requiera materiales plásticos adicionales,
- sea económica y fácil de fabricar,
- y sea compatible con los procesos habituales de reciclado.

DESCRIPCIÓN DE LA INVENCIÓN

La invención consiste en un asa realizada en cartón, preferentemente troquelado a partir de una lámina plana, configurada para acoplarse al envase tipo Tetra Brik.

El asa comprende:

- Una zona central de agarre, dimensionada para permitir la introducción de uno o varios dedos del usuario, proporcionando un agarre cómodo.
- Medios de fijación al envase, definidos por prolongaciones, pestañas, ranuras o aberturas que permiten el encaje del asa en una zona superior del envase, preferentemente alrededor del cuello o tapón del Tetra Brik.
- Zonas de refuerzo, obtenidas mediante plegados del propio cartón o mediante la superposición de capas, destinadas a aumentar la resistencia mecánica del asa durante el transporte del envase lleno.

Según una realización preferente, el asa se suministra en estado plano y se monta manualmente sobre el envase mediante un sencillo plegado y encaje, sin necesidad de adhesivos ni herramientas adicionales.

El cartón empleado puede ser cartón compacto, cartón reciclado o cartón tratado superficialmente para mejorar su resistencia a la humedad.

VENTAJAS DE LA INVENCIÓN

El asa de cartón para envases tipo Tetra Brik presenta, entre otras, las siguientes ventajas:

- Facilita el transporte y la manipulación del envase.
- Mejora la ergonomía y comodidad de uso.
- Está fabricada en cartón, material reciclable y sostenible.

- Reduce el uso de plásticos adicionales.
- Es económica y fácil de producir en grandes series.
- Puede integrarse fácilmente en la cadena de distribución.

Descripción de las figuras

- Figura 1: Vista general del asa de cartón en estado plano.
- Figura 2: Vista del asa montada sobre un envase tipo Tetra Brik.
- Figura 3: Detalle de los medios de fijación del asa al envase.
- Figura 4: Vista del asa durante el transporte del envase.

REIVINDICACIONES

1. Asa de cartón para envases tipo Tetra Brik, caracterizada por estar realizada en una lámina de cartón troquelado y comprender una zona de agarre y medios de fijación configurados para acoplarse al envase.

2. Asa de cartón según la reivindicación 1, en la que los medios de fijación comprenden pestañas, ranuras o aberturas destinadas al encaje alrededor del cuello o tapón del envase.

3. Asa de cartón según cualquiera de las reivindicaciones anteriores, en la que el asa presenta zonas plegadas o superpuestas que actúan como refuerzo estructural.

4. Asa de cartón según cualquiera de las reivindicaciones anteriores, en la que el asa se suministra en estado plano y es montable manualmente sin adhesivos ni herramientas.

FIGURAS

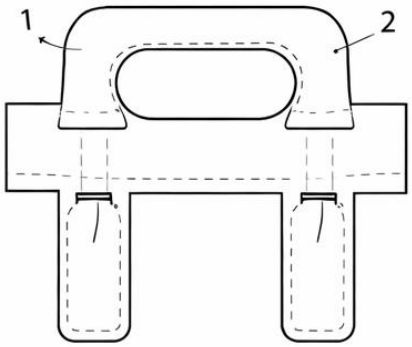

Figura 1

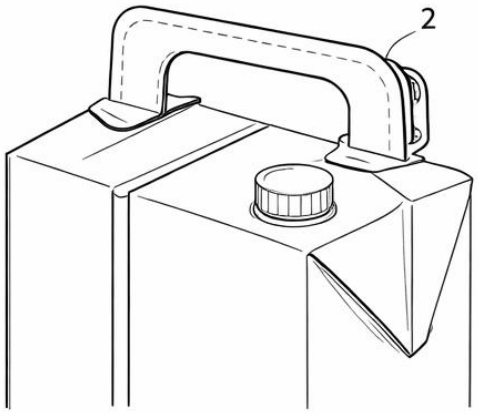

Figura 2

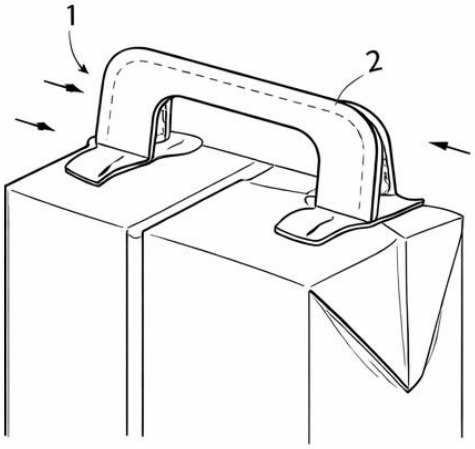

Figura 3

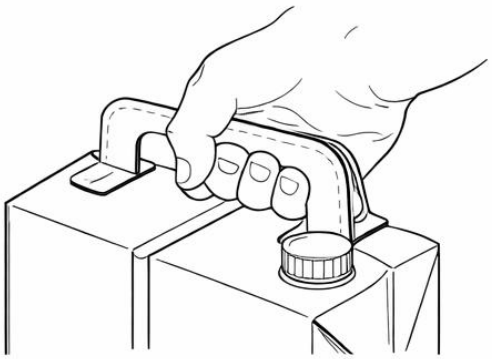

Figura 4



Figura 4